RADIK MM - панельный радиатор без вентиля с нижним центральным подключением

Новинка

Описание
Панельные радиаторы RADIK MM предназначены для современных отопительных систем с принудительной циркуляцией теплоносителя и горизонтально проводимой системой труб под радиаторами в полу, в стене или на стене, скрытой проводкой. На задней стороне приварены две верхние и нижние скобы. У радиаторов длиной 1800 мм и больше - шесть скоб. Рабочее давление 10 бар, опрессовочное 13 бар. Максимальная температура теплоносителя 110°C.

Особенности RADIK MM
* решение внутренней разводки "все в центре"
* центральное присоединение к отопительной системе снизу с шагом 50 мм
* центральное соединение с панелью отопительного прибора
* панельный радиатор "без вентиля"

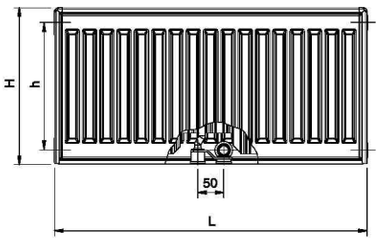

Высокий стандарт
* небольшой объем воды и небольшой вес
* устойчивость к перепаду давления
* точная отделка поверхности с долгосрочной коррозиеустойчивостью и механической стойкостью благодаря технологии катафорезной лакировки
* продолжительный срок службы и эксплуатационная надежность
* внедренная система управления качеством согласно ISO 9001:2000 гарантирует постоянное качество изделий
* тепловая мощность измерена согласно EN 442
* выдан европейский сертификат соответствия, включая знак "CE"

Новые идеи, новые и нетрадиционные конструктивные решения RADIK MM по сравнению с остальными моделями RADIK приносят:
* увеличение тепловой мощности
* свободу в проектировании, возможность замены отопительного прибора
* простоту, скорость и точность монтажа
* гибкость присоединения к отопительной системе
* творчество при проектировании и выборе присоединительных арматур

RADIK MM - увеличение тепловой мощности
Концепция "все в центре" приводит к равномерному нагреву отопительного прибора. Практическим результатом является увеличение тепловой мощности.

RADIK MM - свобода при проектировании, возможность замены отопительного прибора
Монтаж присоединительных труб можно произвести тогда, когда еще неизвестна длина и высота отопительного прибора. Замену радиатора можно реализовать в любой момент и, главным образом, без изменения прокладки трубопроводов.

RADIK MM - простота, скорость и точность монтажа
Ошибки исключены - центр только один. Совпадение центра окна, отопительного прибора и оси выходов соединительных труб существенно облегчает монтаж. Для типов 20, 21, 22, и 33 - одинаковое расстояние X1 центров входов от стены.

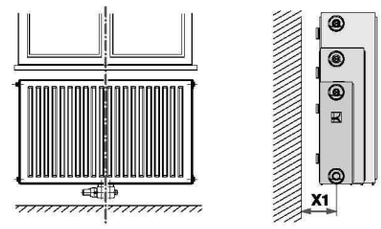

Основное оснащение
Отопительные приборы RADIK MM оснащены одной воздуховыпускной пробкой, тремя заглушками в боковых выходах.
Кроме типа 10 все остальные типы поставляются с боковыми крышками и с верхней решеткой.

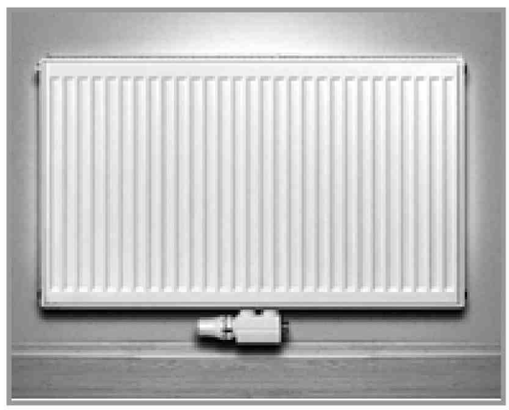

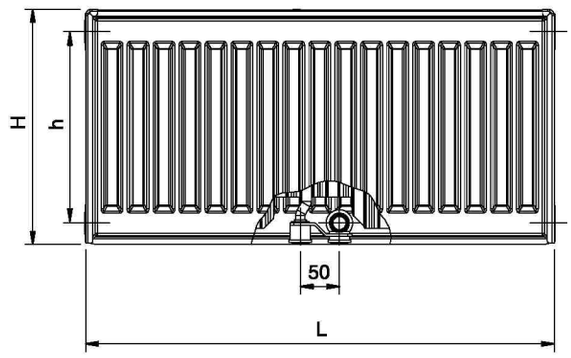

KORADO RADIK MM

MM

MM Тип 10

глубина 47 мм

MM Тип 11

глубина 63 мм

Комплект поставки: радиатор, заглушка, кран Маевского.
Давление: рабочее 10 бар, опрессовочное 13 бар.
Максимальная температура теплоносителя 110 ^{o}C.
Присоединительная резьба: 6 x G1/2" внутренняя.

длина (мм)	тип 10					тип 11				
	Высота (мм)					Высота (мм)				
	300	400	500	600	900	300	400	500	600	900
400								439 **70,40**	510 **75,10**	706 **83,30**
500	225 **57,50**	291 **66,90**	354 **74,00**	415 **78,70**	583 **95,20**	357 **63,40**	455 **69,30**	548 **75,10**	637 **78,70**	883 **91,60**
600	270 **62,30**	349 **71,60**	424 **78,70**	498 **82,10**	700 **100,90**	429 **69,30**	546 **72,80**	658 **78,70**	765 **83,30**	1060 **100,90**
700			495 **81,00**	580 **83,30**	816 **104,50**	500 **74,00**	637 **77,50**	768 **83,30**	892 **89,20**	1236 **112,60**
800			566 **82,10**	663 **86,80**	933 **110,30**	572 **78,70**	728 **81,00**	877 **88,10**	1020 **95,20**	1413 **122,10**
900			637 **85,70**	746 **92,80**	1049 **116,20**	643 **79,70**	820 **84,50**	987 **93,90**	1147 **100,90**	1589 **130,30**
1000			707 **89,20**	829 **96,20**	1166 **120,90**	715 **79,70**	911 **84,50**	1097 **93,90**	1275 **100,90**	1766 **130,30**
1100			778 **92,80**	912 **99,80**	1283 **125,60**	786 **90,40**	1002 **97,40**	1207 **104,50**	1402 **115,00**	1943 **149,10**
1200			849 **96,20**	995 **100,90**	1399 **131,40**	858 **95,20**	1093 **102,10**	1316 **110,30**	1530 **120,90**	2119 **158,50**
1400			990 **100,90**	1161 **109,20**	1632 **142,00**	1001 **104,50**	1275 **116,20**	1536 **119,70**	1785 **132,70**	2473 **177,30**
1600			1132 **108,00**	1327 **113,90**	1866 **151,50**	1143 **115,00**	1457 **124,30**	1755 **129,10**	2040 **145,50**	2826 **193,70**
1800			1273 **112,60**	1493 **123,30**		1286 **124,30**	1639 **135,00**	1974 **140,80**	2295 **160,80**	
2000			1415 **119,70**	1658 **129,10**		1429 **135,00**	1821 **144,40**	2194 **150,20**	2550 **171,30**	
2300			627 **127,90**	1905 **139,70**				2523 **165,50**	2932 **190,10**	
2600			839 **140,80**	2152 **147,90**				2852 **179,60**	3315 **210,10**	
3000			2122 **151,50**	2399 **161,90**				3291 **200,70**	3824 **233,60**	

Мощность, Вт: 90/70/20

	Основные технические параметры									
	тип 10					тип 11				
высота (мм)	300	400	500	600	900	300	400	500	600	900
номинальная тепло-производительность (W/m)	359	464	564	661	927	572	728	876	1017	1404
теплопоказатель n (-)	1,2848	1,2852	1,2856	1,2860	1,3011	1,2631	1,2693	1,2754	1,2816	1,3014
KT Co	0,010423			1,31201000		0,02394200			1,30032000	
b c1	0,93910200			0,00003545		0,88171000			-0,00002999	
вес радиатора (кг/м)	6,38	8,40	10,41	12,43	19,20	10,42	14,15	17,87	21,60	32,80
объем воды (л/м)	1,9	2,3	2,7	3,1	4,3	1,9	2,3	2,7	3,1	4,3
коэффициент расхода AT ($м^2$)	3,399x10 -5 (DN15)					3,399x10 -5 (DN15)				
коэффициент сопротивления	70 (DN15)					70 (DN15)				

MM

MM Тип 20

глубина 66 мм

MM Тип 21

глубина 66 мм

Комплект поставки: радиатор, заглушка, кран Маевского.
Давление: рабочее 10 бар, опрессовочное 13 бар.
Максимальная температура теплоносителя 110 ^{O}C.
Присоединительные резьбы: 6 x G1/2" внутренняя боковая.

длина (мм)	тип 20					тип 21				
	Высота (мм)					Высота (мм)				
	300	400	500	600	900	300	400	500	600	900
400			445 **81,00**	521 **85,70**	743 **106,90**			562 **79,70**	649 **91,60**	879 **111,50**
500			557 **85,70**	651 **93,90**	929 **116,20**			702 **90,40**	811 **100,90**	1098 **125,60**
600			668 **91,60**	781 **100,90**	1115 **123,30**			843 **99,80**	973 **110,30**	1318 **138,40**
700			779 **97,40**	911 **103,30**	1301 **132,70**			983 **106,90**	1135 **120,90**	1538 **152,60**
800			890 **100,90**	1041 **111,50**	1486 **142,00**	740 **96,20**	939 **108,00**	1124 **117,40**	1297 **129,10**	1757 **166,70**
900			1002 **106,90**	1171 **116,20**	1672 **149,10**	833 **106,90**	1056 **117,40**	1264 **125,60**	1460 **139,70**	1977 **179,60**
1000			1113 **112,60**	1301 **122,10**	1858 **159,60**	925 **117,40**	1174 **126,70**	1405 **135,00**	1622 **147,90**	2197 **191,30**
1100			1224 **117,40**	1432 **127,90**	2044 **167,80**	1018 **125,60**	1291 **137,40**	1545 **144,40**	1784 **158,50**	2416 **206,50**
1200			1336 **123,30**	1562 **133,80**	2229 **176,00**	1110 **135,00**	1408 **146,70**	1686 **152,60**	1946 **167,80**	2636 **218,30**
1400			1558 **132,70**	1822 **145,50**	2601 **193,70**	1296 **153,70**	1643 **165,50**	1967 **171,30**	2270 **187,70**	3076 **244,10**
1600			1781 **143,10**	2082 **158,50**	2973 **211,20**	1481 **171,30**	1878 **180,80**	2248 **190,10**	2595 **208,90**	
1800			2004 **152,60**	2343 **18,90**		1666 **190,10**	2113 **198,30**	2529 **206,50**	2919 **227,60**	
2000			2226 **164,30**	2603 **182,00**		1851 **206,50**	2347 **217,10**	2810 **225,20**	3243 **247,60**	
2300			2560 **179,60**	2993 **199,50**						
2600			2894 **192,50**	3384 **217,10**						
3000			3339 **212,40**	3904 **239,40**						

Мощность, Вт: 90/70/20

	Основные технические параметры									
	тип 10					тип 11				
высота (мм)	300	400	500	600	900	300	400	500	600	900
номинальная тепло-производительность (W/m)			884	1032	1496	736	932	1114	1284	1731
теплопоказатель n (-)			1,3071	1,3160	1,3321	1,2990	1,3075	1,3161	1,3246	1,3517
KT Co	0,04454500			1,29117000		0,02336240			1,35811000	
b c1	0,76841900			0,00003559					-0,00005488	
вес радиатора (кг/м)			21,47	25,7	38,7	15,6	20,57	25,53	30,50	47,00
объем воды (л/м)			5,1	5,8	8,3	3,7	4,4	5,1	5,8	8,3
коэффициент расхода AT ($м^2$)	3,906x10 -4 (DN15)					3,906x10 -4 (DN15)				
коэффициент сопротивления	53 (DN15)					53 (DN15)				

MM

MM Тип 22

глубина 100 мм

MM Тип 33

глубина 155 мм

Комплект поставки: радиатор, заглушка, кран Маевского.
Давление: рабочее 10 бар, опрессовочное 13 бар.
Максимальная температура теплоносителя 110 °C.
Присоединительные резьбы: 6 x G1/2" внутренняя боковая.

длина (мм)	тип 22					тип 33				
	Высота (мм)					Высота (мм)				
	300	400	500	600	900	300	400	500	600	900
400		621 **104,50**	743 **110,30**	861 **122,10**	1194 **138,40**			1280 **165,50**	1497 **172,50**	2066 **220,60**
500	617 **97,40**	776 **110,30**	929 **117,40**	1076 **132,70**	1493 **151,50**			1536 **176,00**	1797 **185,40**	2480 **239,40**
600	740 **102,10**	931 **117,40**	1115 **124,30**	1292 **139,70**	1791 **164,30**			1792 **186,60**	2096 **194,80**	2893 **257,00**
700	864 **109,20**	1087 **125,60**	1300 **132,70**	1507 **150,20**	2090 **177,30**	1288 **156,10**	1679 **179,60**	2048 **196,10**	2396 **207,80**	3306 **275,80**
800	987 **116,20**	1242 **131,40**	1486 **140,80**	1722 **157,20**	2388 **190,10**	1449 **165,50**	1889 **189,00**	2304 **207,80**	2695 **219,50**	3719 **292,20**
900	1110 **122,10**	1397 **138,40**	1672 **147,90**	1937 **167,80**	2687 **201,80**	1609 **172,50**	2098 **197,10**	2560 **215,90**	2995 **232,30**	4133 **309,80**
1000	1234 **127,90**	1552 **145,50**	1858 **156,10**	2153 **174,90**	2986 **214,80**	1770 **180,80**	2308 **206,50**	2816 **226,50**	3295 **242,90**	4546 **326,30**
1100	1357 **133,80**	1708 **152,60**	2043 **161,90**	2368 **184,20**	3284 **227,60**	1931 **189,00**	2518 **213,50**	3072 **237,10**	3595 **255,80**	4959 **346,20**
1200	1480 **140,80**	1863 **159,60**	2229 **171,30**	2583 **193,70**	3583 **239,40**	2253 **204,20**	2938 **232,30**	3584 **257,00**	4195 **279,30**	5786 **381,40**
1400	1727 **152,60**	2173 **172,50**	2601 **185,40**	3014 **212,40**	4180 **264,10**	2575 **218,30**	3357 **250,00**	4096 **279,30**	4795 **301,60**	
1600	1974 **165,50**	2484 **187,70**	2972 **200,70**	3444 **230,00**	4777 **291,00**	2897 **234,70**	3777 **268,80**	4608 **300,40**	5395 **325,10**	
1800	2221 **178,40**	2794 **201,80**	3344 **215,90**	3875 **247,60**		3219 **251,10**	4197 **285,20**	5119 **320,40**	5995 **348,60**	
2000	2467 **190,10**	3105 **214,80**	3715 **232,30**	4305 **266,50**		3702 **274,60**	4826 **312,20**			
2300	2837 **208,90**	3571 **234,70**	4272 **254,60**	4951 **291,00**		4185 **299,20**	5456 **338,00**			
2600	3208 **227,60**	4036 **255,80**	4830 **278,20**	5597 **319,20**		4828 **329,80**	6295 **374,40**			
3000	3701 **251,10**	4657 **282,90**	5573 **307,50**	6458 **354,40**						

Мощность, Вт: 90/70/20

	Основные технические параметры									
	тип 22					тип 33				
высота (мм)	300	400	500	600	900	300	400	500	600	900
номинальная тепло-производительность (W/m)	982	1233	1472	1702	2357	1279	1665	2028	2369	3258
теплопоказатель n (-)	1,2941	1,3069	1,3197	1,3325	1,3408	1,3036	1,3122	1,3208	1,3294	1,3487
KT Co	0,06657990			1,31712000		0,01766570			1,37772000	
b c1	0,77778600			0,00000880		1,03453000			0,00008557	
вес радиатора (кг/м)	18,40	24,37	30,33	36,3	56,3	27,7	36,83	45,97	55,10	84,50
объем воды (л/м)	3,7	4,4	5,1	5,8	8,4	5,3	6,4	7,6	8,7	12,6
коэффициент расхода AT ($м^2$)	3,906x10 -4 (DN15)					3,906x10 -4 (DN15)				
коэффициент сопротивления	53 (DN15)					53 (DN15)				